产品数据表单

BX-POEV 200KD-SG

· **轮架:**
· 采用优质铬镍不锈钢(材料代码：1.4301/AISI 304)，冲压 。所有零部件包括轮轴材料均耐腐蚀 。螺栓轮轴 。表面磨光滑 。
· **单轮:**
· 轮胎/胎面:
采用优质弹性实心橡胶，具有平滑运行质量的“Blickle EasyRoll”，操作舒适性极高，行走噪音低，滚动阻力小，非常保护地面，硫化到轮体上 。
· 轮辋/轮体:采用优质耐冲击尼龙 6 。硫化粘合轮胎 。
· **类型:**
·

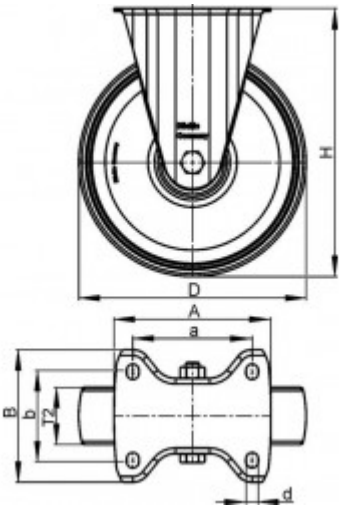

Technical data

单件重量	2.11 kg
总高度 (H)	235 mm
承载能力	400.00 kg
轮宽 (T2)	50 mm
轮径 (D)	200 mm
最低耐温性	-25° C-+80° C° C
最高耐温性	80° C
胎面及轮胎硬度	65 Shore A
轴承种类	滚珠轴承
顶板尺寸 (A,B)	140 x 110 mm
螺栓孔径 (d)	11 mm
螺栓孔间距 (a,b)	105 × 75-80 mm
制造商	Blickle

滚动阻力 ■■■■□
行走噪音 ■■■■□
保护地面 ■■■■□

360

变量

☐		导电型 -EL
☐		-GKN
☐		轴承 -XKA

Copyright