系列: TPA

单轮, 采用热塑性橡胶胎面, 采用聚丙烯轮体

100 - 250 kg ✓RoHS

3

胎面及轮胎硬度	85° Shore A
耐温性	-20° C - +60° C
滚动阻力	很好
操作噪音	好
保护地板表面	好

TPA 系列单轮:
胎面: 采用优质热塑性橡胶弹性体 (TPE), 硬度为 85° Shore A, 操作舒适性高, 行走噪音低, 滚动阻力和旋转阻力小, 保护地面, 灰色, 无痕, 与轮体的化学黏合不可分解。(参见材质说明第 38 页)
轮体: 采用优质耐冲击的聚丙烯, 银灰色 (导电型 "-ELS" 为黑色)。
轴承种类:
•滑动轴承, 耐腐蚀
•滚柱轴承, 采用长寿润滑脂润滑
•滚珠轴承 (C): 一个中心喷入式密封滚珠轴承, 轮径 80-125 mm, 配有内置的塑料防线盖, 采用长寿润滑脂润滑。
其它特性:
耐化学性高——耐多种腐蚀性物质腐蚀 (参见表第 36-37 页)。
耐温性: -20° C 至 +60° C。
环境温度超过 +30° C 时, 承载能力降低。
正常使用条件下免维护。
胎面含油。地面敏感时, 这可能导致染色现象。作为备选方案, 我们推荐 VGA (第 148 页) 或 PATH (第 208 页) 等系列单轮。
参见第 42 页单轮系列汇总表

单轮	轮径 (D) [mm]	轮宽 (T2) [mm]	负载 [kg]	轴承种类	轴孔直径 (d) [mm]	轮毂长度 (T1) [mm]
TPA 80/12G	80	32	100	滑动轴承	12	35
TPA 80/8K-FK	80	32	100	滚珠轴承 (C)	8	36
TPA 102/12G	100	32	110	滑动轴承	12	45
TPA 102/8K-FK	100	32	110	滚珠轴承 (C)	8	46
TPA 127/12G	125	32	125	滑动轴承	12	45
TPA 127/8K-FK	125	32	125	滚珠轴承 (C)	8	46
TPA 160/20G	160	40	200	滑动轴承	20	60
TPA 160/20R	160	40	200	滚柱轴承	20	60
TPA 160/20K	160	40	200	滚珠轴承 (C)	20	60
TPA 200/20G	200	40	250	滑动轴承	20	60
TPA 200/20R	200	40	250	滚柱轴承	20	60
TPA 200/20K	200	40	250	滚珠轴承 (C)	20	60

其它尺寸参见第 88 页

型号/附件 *

	图样 滚珠轴承(C)种类	导电型, 无痕, 灰色 **	单轮带附加的钢球密封
技术说明页码		36、38	61
产品代码后缀		**-ELS**	**-KD**
可提供		所有滑动轴承和滚珠轴承种类	所有滚珠轴承种类

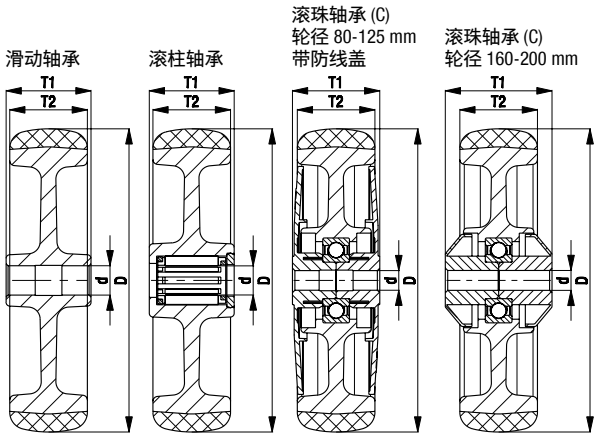

* **其它型号/附件:** 可提供防锈滚柱轴承 (**-XR**), 为所有滚柱轴承种类提供, 敬请垂询 (技术说明第 60 页)
** 承载能力降低 35 %。